VR 91 2492 Z 0001: A
VR 92 2492 Z 0002: B

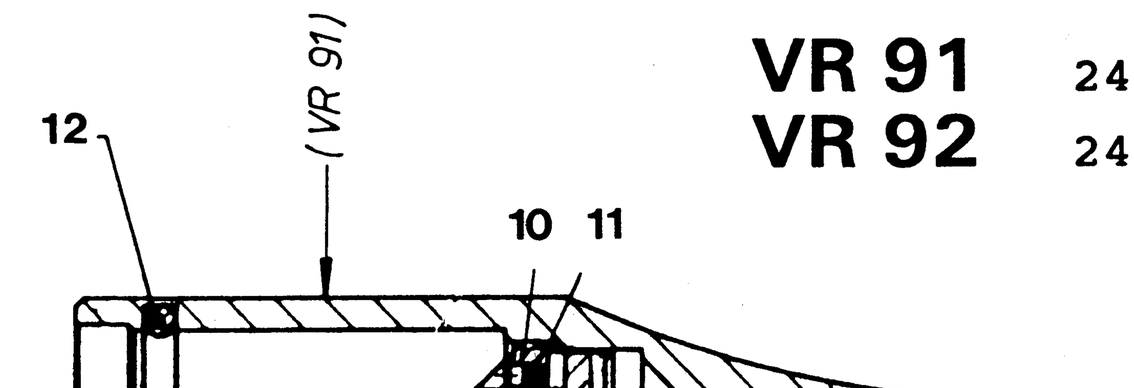

wie gezeichnet gerichtet montiert

parts mounted to correspond as shown

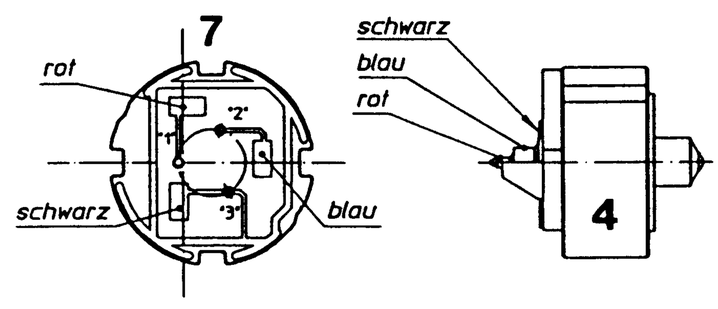

rot...red

schwarz...black

blau...blue

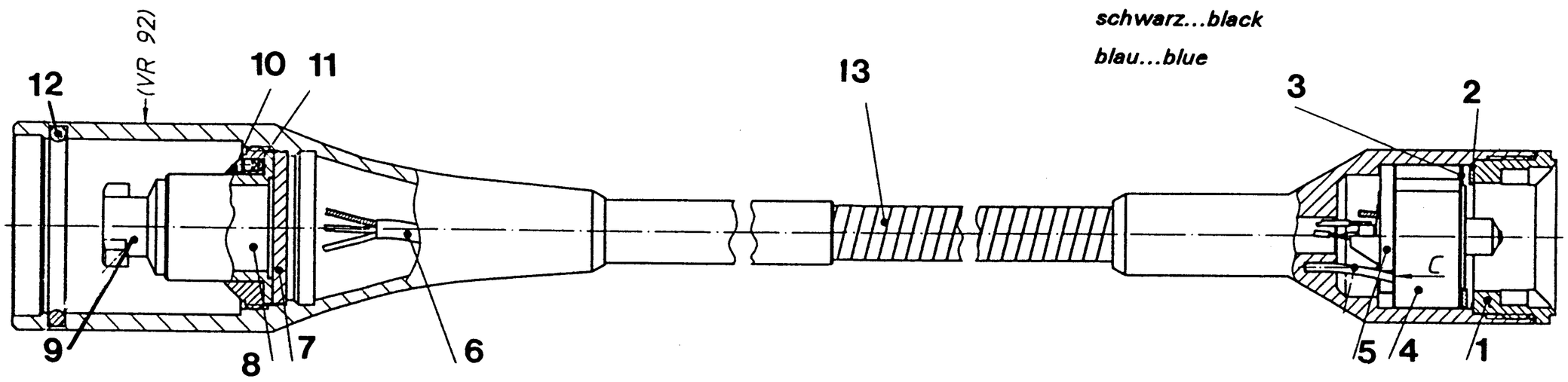

Benennung	Pos.Nr. Item	Bestellnummer Order number	Stk.-Zahl Quantity A	B	Description
Konusring	1	2439 Z 2201	1	1	Ring
Wellscheibe	2	2439 Z 7001	1	1	Spring washer
Druckscheibe	3	2439 Z 7101	1	1	Washer
Kontaktsatz	4	2439 M 0101	1	1	Contact Assembly
Schieber	5	2439 Z 3101	1	1	Slider
Kabel	6	2485 K 0001	1	-	Cable
		2485 K 0002	-	1	
Kabel per m	-	1801 Z 6301	0,42	1,24	Cable per meter
Print kompl.	7	2439 M 0213	1	1	PCB. compl.
Kontakthülse	8	2439 Z 7402	1	1	Contact Sleeve
Bajonett	9	2439 Z 7301	1	1	Bayonet
Spannhülse	10	2439 Z 1102	1	1	Retaining sleeve
Gewindestift M1,4x2	11	0553 D 1400	1	1	Grub screw 1,4x2
O- Ring	12	6000 N 0006	1	1	Rubber Ring
Rohr, komplett	13 *)	2492 M 9101	1	-	Tube, complete
		2492 M 9102	-	1	

*) Nur auf Anfrage erhältlich / Available on request only

Reparaturhinweise:

Zum Zerlegen des Kapselanschlusses zunächst den Konusring 1 herauszuschrauben. Dies kann durch Einsetzen einer geeigneten Rundzange in die Öffnungen des Konusringes erfolgen. Sodann Teile 2 und 3 abnehmen. Der Kontaksatz 3 kann aus dem Rohrgehäuse 13 herausgezogen werden. Vor dem Abnehmen des Kontaktsatzes 4 merken Sie sich bitte die korrekte Lage der Rastfeder. Das Ende der Feder ist durch eine Öffnung des Kontaktsatzes von vorne sichtbar. Bei Wiedereinbau des Kontaktteiles muß die Rastfeder vorgespannt werden und wieder in die richtige Ausnehmung des Kontaktteiles zu liegen kommen. Zum Einbau ist ein Hilfswerkzeug in Form eines dünnen Metallröhrchens notwendig, welches über die Rastfeder im Kontaktgehäuse geschoben wird. Sodann wird der Kontaktsatz über dieses Röhrchen gefädelt. Ein geeignetes Werkzeug ist im Service Wien erhältlich. Achten Sie bitte auch auf die Lage des Schiebers 5. Er ist mit dem Kontaktsatz verprägt, kann aber relativ leicht von diesem getrennt werden. Der Konusring sollte mit Schraubensicherungskleber gesichert werden. Keinesfalls Sekundenkleber verwenden, da das Gehäuse dann nicht mehr geöffnet werden kann.

Am Kontaktsatz ist äußerst vorsichtig und nur kurz zu löten. Überhitzung führt zu Schlußgefahr. Nach dem Zusammenbau unbedingt mittels Kapsel prüfen, ob der Verriegelungsmechanismus richtig arbeitet.

Um den Verstärkeranschluß (passend zu SE 300 B) zu zerlegen, muß zuerst die Schraube 11 gelöst werden. Sodann kann die Spannhülse 10 herausgeschraubt werden. Dies geschieht am besten durch Einsetzen einer Spitzpinzette in die beiden Bohrungen der Spannhülse. Die für die Schraube 11 vorgesehene Bohrung darf dazu nicht verwendet werden, weil dabei möglicherweise das Gewinde zerstört wird. Bajonett 9 und Kontakthülse 8 können nun entfernt werden.

Beim Wiedereinsetzen der Kontakthülse ist darauf zu achten, daß diese nur in einer einzigen Stellung leicht auf die Kontakte geschoben werden kann. Sollte dies nicht gelingen, ist die Hülse solange zu verdrehen, bis die richtige Lage der Kontakte zur Hülse gefunden ist. Nach dem Wiederzusammenbau bitte nicht vergessen, den Gewindestift 11 festzuziehen.

Repair Hints:

To disassemble capsule connector remove ring 1 first. This can be done by inserting suitable round nosed pliers in the two holes inside the ring. Then remove parts 2 and 3. By pulling the contact assembly 4 can be shifted out. Before removing the contact assembly exactly notice the correct position of locking spring. The end of the spring is visible through one of the apertures of the contact assembly. When reassembling, the spring has to be bent and positioned to the correct aperture in the contact assembly. For this procedure a simple tool is necessary. It consists of a thin metal tubing that is slipped over the locking spring inside of the tube housing 13. The contact assembly is threaded over the tool. Take care that the tool is inserted in the respective hole of the contact assembly. A suitable tool is available via Service Vienna. Please also note the position of slider 5. It is fixed to the contact assembly but is easily removable. The ring 1 should be secured with special screw securing adhesive. Do not use ordinary instant cement. After finishing repair work, check correct function of the locking mechanism with a capsule.

Soldering on the contact assembly has to be careful and short. Overheating the contacts may result in short circuits inside the contact assembly.

To dismantle the amplifier connector (for connection to SE 300 B), first loose grub screw 11 and screw the retaining sleeve 4 out of the tube housing 13. This can easily be done by inserting a suitable tool (e.g. tweezers) into the two respective holes in the bayonet. Do not use the hole for the grub screw for this task as the delicate thread might get damaged. Then remove bayonet 9 and contact sleeve 8.

When reinstalling the contact sleeve please note that if the contacts are positioned correctly, the contact sleeve will fit to the contacts without applying any force. Otherwise turn sleeve until it fits easily. After reassembling do not forget to fasten screw 11.

AKG Acoustics GmbH, A Harman International Company, Lemböckgasse 21-25, A-1230 Wien, Austria.
Tel.: (431)86654-0, FAX: (431)86654-1514, service@akg.com, www.akg.com